创 变 新 未 来

VFD-L 高功能简易变频器

机种范围：
1 Phase 115V Series:200W~400W
1 Phase 230V Series:200W~0.75kW(200W~1HP)
3 Phase 230V Series:200W~1.5kW(200W~2HP)

CE Mark Safety Approved
UL/cUL Safety Approved
ISO-9001 REGISTERED

本系列机种皆已符合 CE、UL 国际认证

www.deltagreentech.com.cn

台 达
DELTA
共 创 智 能 绿 生 活

外观尺寸

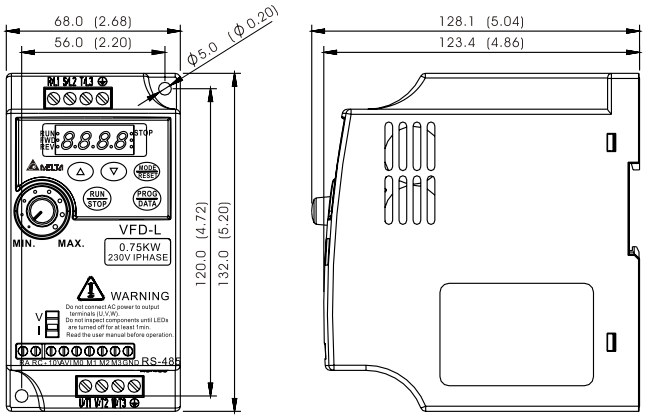

基本配线图

主回路电源

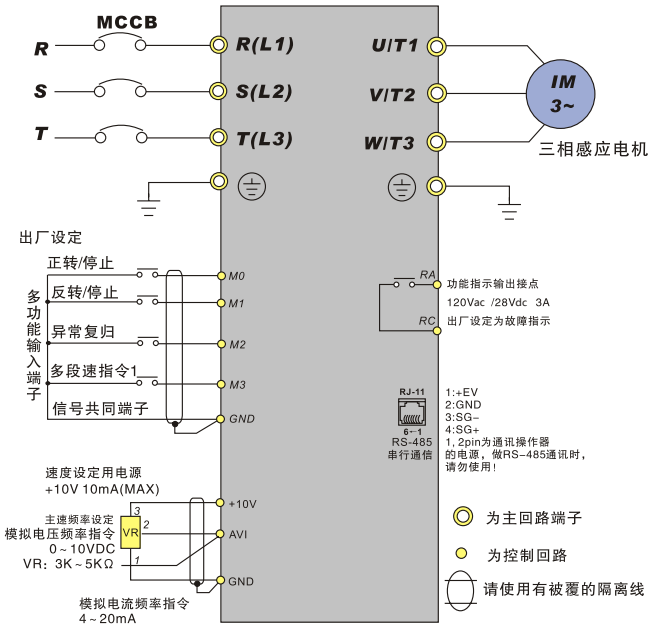

＊若为单相机种则主回路端子由R/L1、S/L2作为输入电源端
＊标准型单相机种VFDxxxL21A可输入三相电源
＊三相机种请务必输入三相电源

图示

中达电通股份有限公司｜台达集团

地址：上海市浦东新区民夏路238号

邮编：201209

电话：(021)5863-5678

传真：(021)5863-0003

网址：http://www.deltagreentech.com.cn

标准规格

	输入电压等级		115V		230V			
	型号 VFD—□□□L□□A/B		002	004	002	004	007	015
	适用电机功率 (kW)		0.2	0.4	0.2	0.4	0.7	1.5
输出	额定输出容量 (kVA)		0.6	1.0	0.6	1.0	1.6	2.7
输出	额定输出电流 (A)		1.6	2.5	1.6	2.5	4.2	7.0
输出	最大输出电压 (V)		对应两倍输入电压		对应输入电压			
输出	输出频率范围 (Hz)		1.0-400Hz					
电源	额定输入电流 (A)		6	9	4.9/1.9	6.5/2.7	9.7/5.1	＊/9
电源	容许输入电压变动范围		单相 100-120V 50/60Hz		单 / 三相电源 200-240V；50/60Hz			三相电源 200-240V 50/60Hz
电源	容许电源频率变动		±5%					
控制特性	控制方式		SVPWM 空间向量调变（载波频率 3kHz~10kHz）					
控制特性	输出频率分辨率		0.1Hz					
控制特性	转矩特性		具转矩补偿、转差补偿、启动转矩在 5Hz 时可达 150% 以上					
控制特性	过负载耐量		额定输出电流的 150%，一分钟					
控制特性	加速、减速时间		0.1~600 秒（可分别独立设定）					
控制特性	V/F 曲线		任意 V/F 曲线设定					
控制特性	失速防止动作位准		以额定电流百分比设定，20~200%					
运转特性	频率设定信号	面板操作	由▼▲键设定或 V，R					
运转特性	频率设定信号	外部信号	电位器 5kΩ/0.5W,DC0~+10V(输入阻抗 47KΩ)，4~20mA（输出阻抗 250)，多功能输入选择一～三（3 段速；寸速、上 / 下指令）、通讯设定					
运转特性	运转设定信号	面板操作	由 RUN//STOP，键设定					
运转特性	运转设定信号	外部信号	M0，M1，M2，M3 组合成各式运转模式运转；RS-485 通讯端口					
运转特性	多功能输入信号		段速指令 0~3 选择，寸动指令，加减速禁止指令，第一、二加减速切换指令计数器，程序运转、外部 B.B.(NC,NO) 选择					
运转特性	多功能输出信号		运转中，运转频率到达，设定频率到达，计数器到达，零速，B.B. 中异常指示，LOCAL/REMOTE 指示，程序运转指示					
	其他功能		AVR 功能、S- 曲线，过电压失速防止，直流制动，异常记录检查载波频率调整、直流制动起始频率设定过电流失速防止、瞬间停电再启动，反转禁止设定、频率上下限设定、参数锁定 / 重置					
	保护功能		过电压、过电流、低电压、过负载限制、电子热电驿、过热、自我测试、异常接点					
	其他		内置电磁干扰滤波器					
	冷却方式		强制风冷					
环境	使用场所		高度 1000m 以下，室内（无腐蚀性气体、液体、无尘垢）					
环境	环境温度		-10℃～40℃（无结露且无结冻）					
环境	保存温度		-20℃～60℃					
环境	温度		90%RH 以下（无结露）					
环境	震动		20Hz 以下 9.80665m/S²(1G)20~50Hz5.88m/S²(0.6G)					

中达电通

中达电通公司版权所有
如有改动，恕不另行通知

型录编码:AMD08D201208